TAPPO DI CHIUSURA TERMORESTRINGENTE PER TUBO DI PROTEZIONE

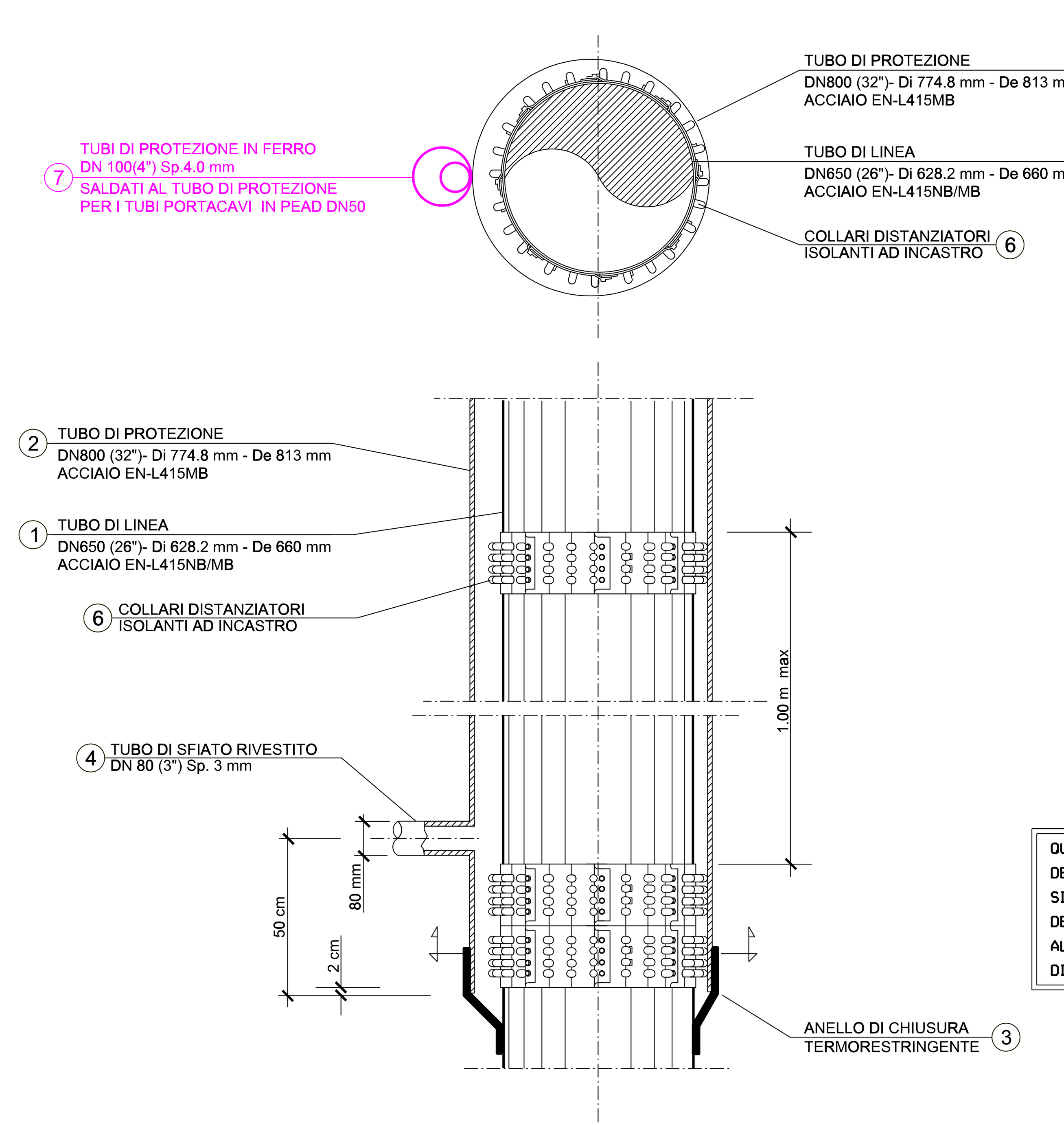

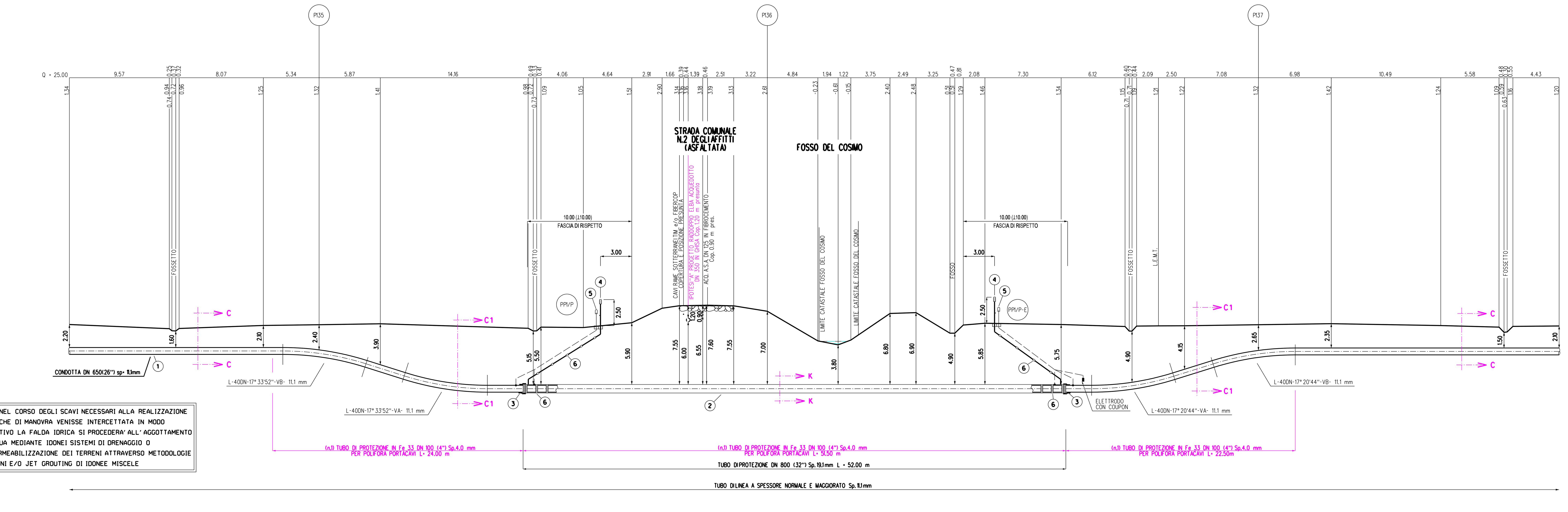

QUALORA NEL CORSO DEGLI SCAVI NECESSARI ALLA REALIZZAZIONE DELLE BUCHE DI MANOVRA VENISSE INTERCETTATA IN MODO SIGNIFICATIVO LA FALDA IDRICA SI PROCEDERA' ALL'AGGOTTAMENTO DELL'ACQUA MEDIANTE IDONEI SISTEMI DI DRENAGGIO O ALL'IMPERMEABILIZZAZIONE DEI TERRENI ATTRAVERSO METODOLOGIE DI INIEZIONI E/O JET GROUTING DI IDONEE MISCELE

SEZIONE A - B scala 1:200

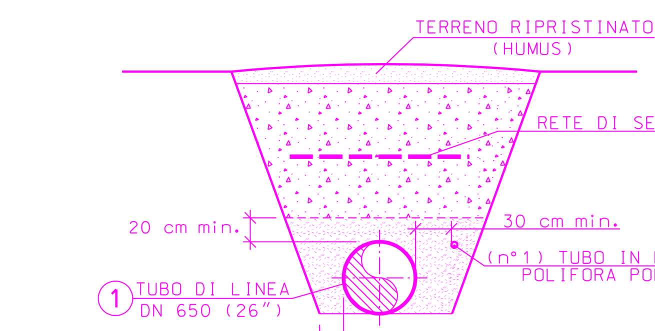

SEZIONE C-C
(scavo a cielo aperto)

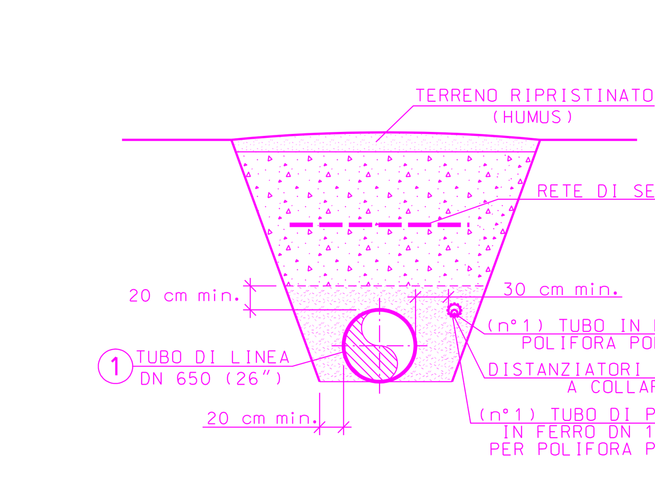

SEZIONE C1-C1
(scavo a cielo aperto con copertura maggiorata)

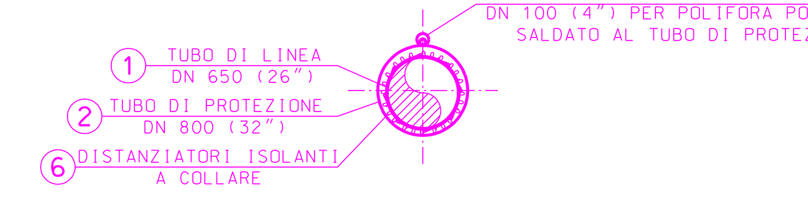

SEZIONE K-K
(trivellazione)

TABELLA DELLE ANNOTAZIONI

1	Tubo di linea DN 650 (26") materiale acciaio grado L415 NB/MB Sp. 11.1 mm rivestimento in POLIETILENE Sp. 2.8 mm costruito secondo Tab. GASD A.01.01.20 u.e.	
2	Tubo di protezione in Acciaio DN 800 (32") Sp. 19.1 mm costruito secondo Tab. GASD A.01.04.01 u.e.	52.00 m
3	Anello di chiusura termorestringente DN 650 (26") x DN 800 (32") costruito secondo Tab. GASD A.09.02.11 u.e.	n. 2
4	Apparecchiatura di sfiato e presa di segnalazione fuga gas tipo 2 costruito secondo tab. GASD A.09.06.02 u.e.	n. 2
	Tubo di sfiato in Ferro 33 UNI 7287/74 DN 80 (3") Sp. 2.9 mm costruito secondo tab. GASD A.01.03.01 u.e.	18.00 m
5	Cassetta a piantana per punto di misura P.E. costruita secondo tab. GASD A.07.01.05 u.e.	n. 2
6	Distanziatori isolanti a collare costruiti secondo tab. GASD A.09.01.06 u.e.	
	- Distanziatori per tubo di linea DN 650 (26")	n. 55
	- Distanziatori per tubo DN 100 (4")	n. 24
	- Distanziatori per tubo DN 80 (3")	n. 9
7	Tubo di protezione per polifora portacavo DN 100 (4") Sp. 4 mm	98.00 m

NOTA :
PRIMA DI PROCEDERE CON L'ESECUZIONE DEGLI SCAVI DEL METANODOTTO E' NECESSARIO ACCERTARE L'ESATTA UBICAZIONE PLANO-ALTIMETRICA DI TUTTI I SERVIZI INTERRATI INTERFERENTI

L'INDAGINE ANDRA' SVOLTA MEDIANTE L'ESECUZIONE DI SAGGI A MANO ED ALLA PRESENZA DI RAPPRESENTANTI DELL'ENTE PROPRIETARIO

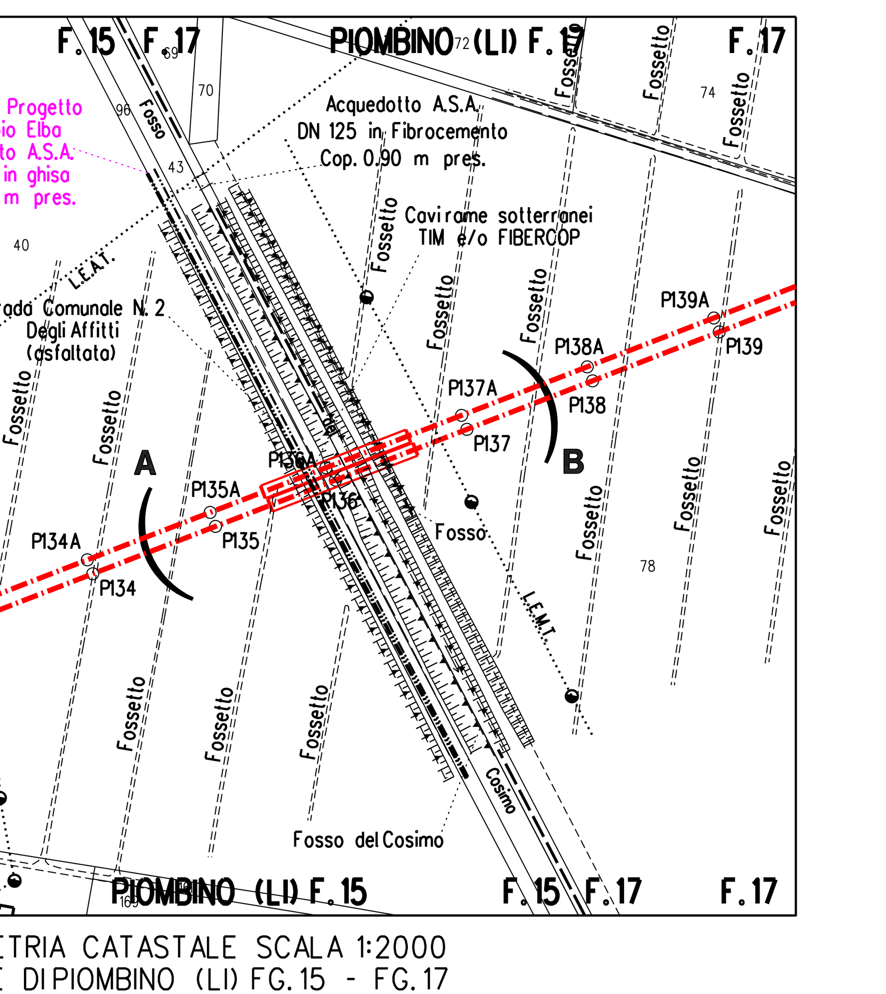

PLANIMETRIA CATASTALE SCALA 1:2000
COMUNE DI PIOMBINO (LI) FG.15 - FG.17

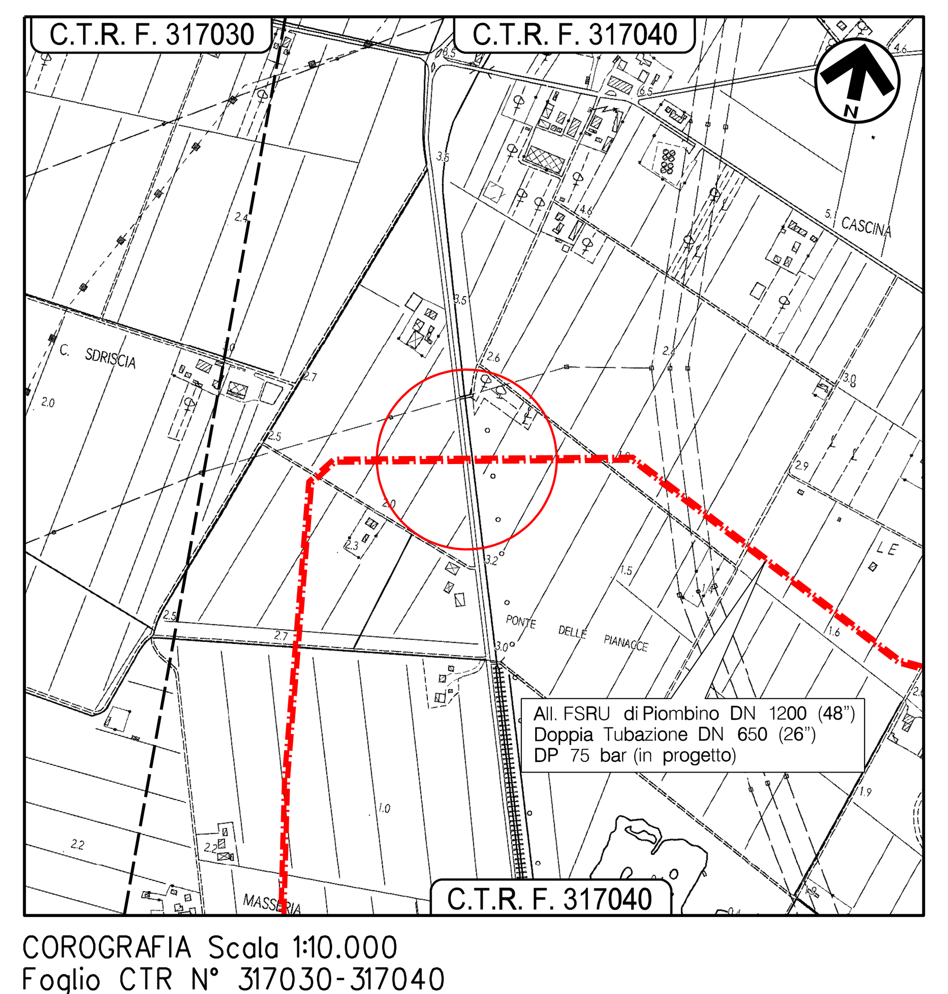

COROGRAFIA Scala 1:10.000
Foglio CTR N° 317030-317040

DOCUMENTI DI RIFERIMENTO	N.
PLANIMETRIA CATASTALE/MECCANIZZATA	PG-PL-50E-00102

REV	DATA	DESCRIZIONE	ELABORATO	VERIFICATO	APPROVATO
3	Set. 2022	EMISSIONE PER INTEGRAZIONE ENTE - REVISIONATO DOVE INDICATO	V.PIRRERA	F. MARCHETTI	S. SCANDALE A. BRUNI
2	Ago. 2022	EMISSIONE PER INTEGRAZIONE ENTE - REVISIONATO DOVE INDICATO	V.PIRRERA	F. MARCHETTI	S. SCANDALE A. BRUNI
1	Giu. 2022	EMISSIONE PER APPALTO	V.PIRRERA	F. MARCHETTI	S. SCANDALE A. BRUNI
0	Mag. 2022	EMISSIONE PER PERMESSI	G. PADELLARO	F. MARCHETTI	S. SCANDALE A. BRUNI

Proprietario: snam
Progettista: TEN TECHNIP ENERGIES — Rif.: 201064C-053-DW-3255-0122 T.EN ITALY SOLUTIONS S.p.A.
Disegno: DIS-AT-10E-00118

Allacciamento FSRU di Piombino DN 1200 (48") Doppia Tubazione DN 650 (26"), DP 75 bar

ATTR.: FOSSO DEL COSIMO, STRADA COMUNALE N.2 DEGLI AFFITTI E ACQUEDOTTI A.S.A. DN 350 E DN 125

Revisione	3
Comm.	NQ/R22177
Cod. tec.	-
Scala	1:200

DOCUMENTO DI PROPRIETA' SNAM. LA SOCIETA' TUTELERA' I PROPRI DIRITTI IN SEDE CIVILE E PENALE A TERMINI DI LEGGE.